2.

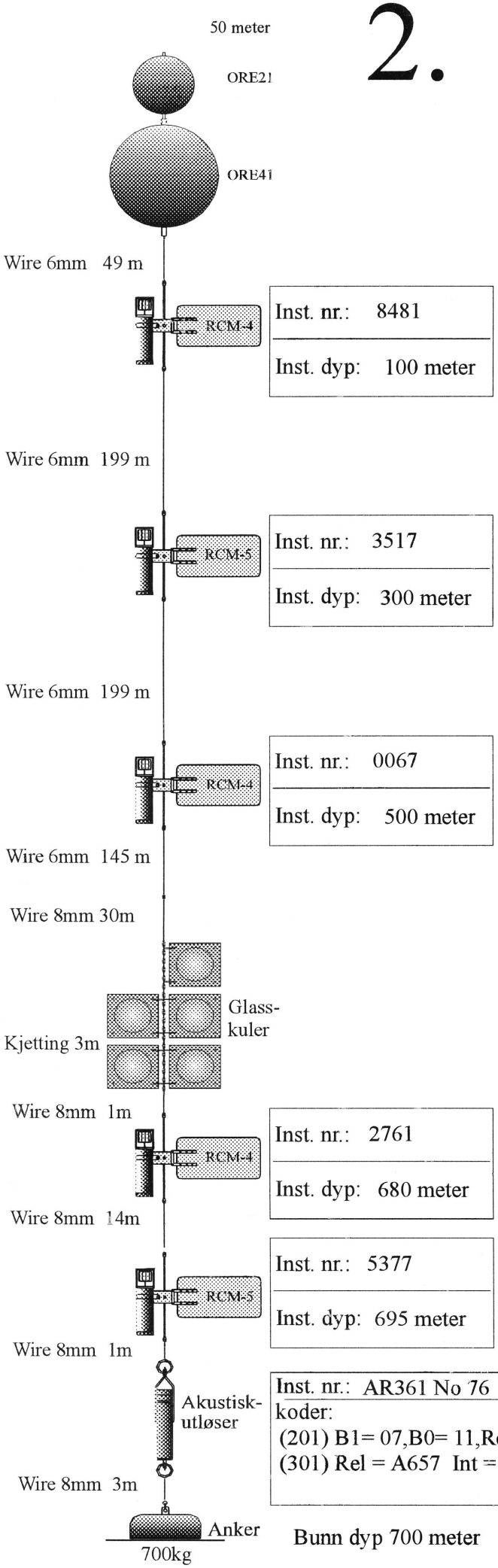

UNIVERSITETET I BERGEN
Geofysisk Institutt

Prosjekt: Mare Cognitum

Lokalitet: Svinøy Rigg2 mars 1996

Posisjon: N62 53.106 E004 06.416

Ekkodyp: 720 meter

	år	mnd.	dag	kl.GMT
Første måling:	96	03	07	10 : 00
I måleposisjon:	96	03	13	0723
Ut av måleposisjon:				
Siste måling:	96	04	17	10 : 00

Kommentar:

Ref.: 285

Utsetting _____ sign Opptaking _____ sign

ORE41 U-bøye	oppdrift	430kg
ORE21 U-bøye	oppdrift	120kg
5 Glasskuler	oppdrift	125kg

5 inst. RCM-7 17kg pr. inst.	85kg
1 Akustisk utløser	25kg.
Wire 6mm 592m(0.11kg pr.m)	66kg
Wire 8mm 49m(0.17kg pr.m)	8kg
Kjetting 3 meter	2kg1
Ankervekt	700kg
Total vekt	886kg
Total oppdrift	675kg
netto vekt	211kg
Strekk	489kg